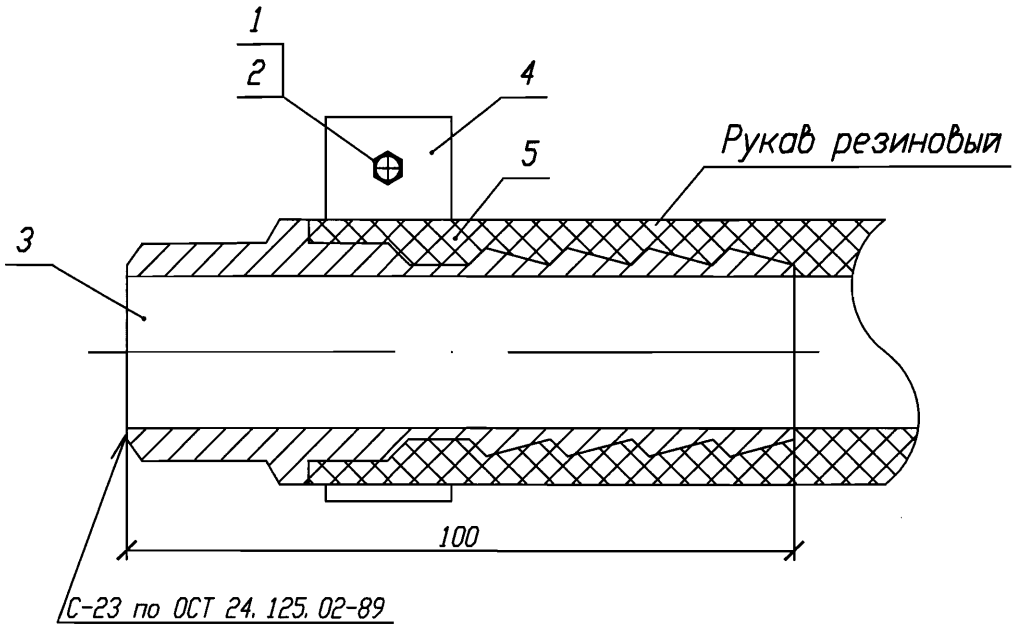

Спецификация деталей

Поз.	Обозначение	Наименование	Кол.	Материал	Масса, кг ед.	Масса, кг общ.	Приме-чание
1	ГОСТ 7798-70	Болт М6-6gх50.21	1	08Х18Н10Т ГОСТ 5949-75	0,0134	0,0134	
2	ГОСТ 5915-70	Гайка 2М6-6Н.21	1	08Х18Н10Т ГОСТ 5949-75	0,0026	0,0026	
3	БК-1997093	Ниппель	1	Круг В1-II-24 ГОСТ 2590-2006 08Х18Н10Т-б-Т ГОСТ 5949-75	0,15	0,15	
4	РЗ.ТР25.3006.011.01.00.001	Хомут	1	Лист Б-ПН-0-2 ГОСТ 19903-74 12Х18Н10Т-МЗб ГОСТ 5582-75	0,0261	0,0261	
5	ГОСТ 18698-79	Рукав l=10000мм ВГ(III)-6,3-20-33-У	1	Сборный	7,1	7,1	

Итого: 7,292

АРХИВНЫЙ ЭКЗЕМПЛЯР

Инв. N подл. РЗ.00780.1.0.11
Лист 346

Изм.	Кол. уч.	Лист	N док.	Подп.	Дата
Инж. 2к		Сухарева			18.06
Пров. вед. инж.		Веренцова			19.06
Пров. нач. гр.		Жук			19.06
Н. контр		Красноярова			20.06

Взам. инв. N

Подп. и дата 09.11.11

Инв. N подл. РЗ.00780.1.0.11

РЗ.ТР25.3008.011.01.00.001

Ростовская АЭС Блок 3

Реакторное отделение
Герметичная часть
Трубопроводы газовых сдувок Рр>2,2 МПа

Стадия	Лист	Листов
Р		1

Шланг резиновый в сборе

ОАО "НИАЭП" 2012

Формат А4